ROMA®
TOLDOS Y PERSIANAS

Vertical con guías Lor

E **Manual de Instalación**

Manuel d'Installation

GB Assembly Instructions

I Manuale di Installazione

E Advertencias de seguridad

GB Safety warnings

F Avertissement de sécurité

I Avvertence e note di sicurezza

E

Leer detenidamente estas instrucciones de montaje antes de cualquier uso y conservarlas después de la instalación.

El no respetar las instrucciones de montaje, uso y especificaciones técnicas del artículo, así como excederse en los rangos de uso máximos especificados (pesos, etc...), significará la exclusión de la Política de Garantía y de Servicio Postventa de Persianas Roma.

Antes de proceder a la instalación, asegurese de que cuenta con todas las piezas según el sistema elegido.

GB

Read these assembly instructions carefully before use and keep them after installation.

Failing to follow the assembly instructions, use instructions and technical specifications of the product, as well as surpassing the specified maximum range (weight, etc.) will void the Guarantee Policy and After-Sales Service of Persianas Roma.

Before installation, make sure you have all the parts for the system you have chosen.

F

Veuillez lire attentivement ces intructions de montage avant son utilisation et conservez-les après l'installation.

Le non respect des instructions de montage, utilisation et spécifications techniques de l'article, ainsi comme dépasser les rangs d'utilisations maximus spécifiés (poids, etc...), sera motif d'exclusion de la Politique de Garantié et Service Après-vente de Persianas Roma.

Avant de procéder à l'installation, veillez à ce qu'il ne manque aucune pièce selon le système choisi

I

Leggere attentamente il presente manuale contenente le istruzioni di montaggio prima di procedere all'uso. Conservare il manuale per riferimento futuro.

Il mancato rispetto delle istruzioni, dell'uso corretto e delle specifiche tecniche così come delle misure massime indicate (peso,...), implicherà l'esclusione dalla Politica di Garanzia e dal Servizio Postvendita di Persianas Roma.

Prima di procedere con lÕinstallazione, verificare di avere tutti i pezzi del sistema desiderato.

Índice • Index • Index • Indice

01 **Identificación de las piezas** • Part identification
Identification des pièces • Identificazione dei pezzi

02 **Preparación** • Preparation
Préparation • Preparazione

03 **Montaje** • Assembly
Montage • Montaggio

01 **Identificación de las piezas** • Part identification
Identification des pièces • Identificazione dei pezzi

Nº	Descripción • Description Description • Descrizione	N
1	**MTS JUEGO PERFILES COFRE LOR 4M** • LOR BOX PROFILE SET 4M JEU PROFILS COFFRE LOR 4M • KIT PROFILI CASSONETTO LOR 4M	1
2	**MTS JUEGO PERFILES GUIA LOR 6M** • LOR MTS GUIDE PROFILE SET 6M JEU PROFILS COULISSE LOR 6M • MTS KIT PROFILI GUIDA LOR 6M	1
3	**MTS PERFIL BARRA CARGA LOR 4M** • LOR MTS CHARGE PROFILE 4M MTS PROFIL BARRE CHARGE LOR 4M • MTS PROFILO BARRA DI CARICO LOR 4M	1
4	**MTS JUNTA DE GOMA, REFERENCIA C650, ROLLO 40M** • MTS RUBBER JOINT, REF. C650, ROLL 40M JOINT EN CAOUTCHOUC, RÉFÉRENCE C650, ROULEAU 40M • MTS GIUNZIONE IN GOMMA, RIF. C650, ROTOLO 40M	1
5	**MTS BARRA REFUERZO 20X8 ZINCADA 6M** • MTS REINFORCEMENT BAR 20X8 ZINC COATED 6M MTS BARRE RENFORT 20X9 ZINGUÉE 6M • MTS BARRA DI RINFORZO 20X8 ZINCATA 6M	1
6	**MTS PERFIL PVC TAPA RANURA LOR 6M** • LOR MTS PVC PROFILE GROOVE COVER 6M MTS PROFIL PVC COUVERCLE FENTE LOR 6M • MTS PROFILO PVC TAPPO FESSURA LOR 6M	1
7	**JUEGO CERROJILLO ALUMINIO LOR** • LOR ALUMINIUM LATCH SET JEU VERROU ALUMINIUM LOR • KIT CHIAVISTELLO ALLUMINIO LOR	1
8a	**MTS TUBO RANURA OJIVA 70X1 4M** • MTS GROOVED TUBE WITH OGIVE 70X1 4M TUBE FENTE OGIVE 70X1 4M • MTS TUBO FESSURA OGIVA 70X1 4M	1
8b	**TUBO RANURADO OJIVA** • ROUND TUBE WITH OGIVE TUBE ROND À GORGE • RULLO NERVATO CON OGIVA	1
9	**CASQUILLO 70 RANURA PLÁSTICO MÁQUINA EC-13X33** • DRIVING CAP 70 PLASTIC GROOVE GEAR EC-13X33 TOURILLON 70 FENTE PLASTIQUE TREUIL EC-13X33 • BOCCOLA 70 FESSURA PLASTICA ARGANELLO EC-13X33	1
10	**MÁQUINA GEL 1:7 CÁNCAMO-120 ROSCADA BLANCA** • GEAR GEL 1:7 THREADED 120 EYEBOLT WHITE TREUIL GEL 1:7 VIS À OEIL-120 FILETAGE BLANC • ARGANELLO GEL 1:7 GOLFARE-120 FILETTATO BLANCA	1
11	**MOTOR CROSS 20/15 CABEZA 9MM** • CROSS 20/15 MOTOR 9MM HEAD MOTEUR CROSS 20/15 TÊTE 9MM • MOTORE CROSS 20/15 TESTA 9MM	1
	KIT TAPAS LOR • LOR COVER SET KIT COUVERCLES LOR • KIT TAPPI LOR	1
12	**JUEGO TESTEROS LOR** • LOR END CAP SET JEU CONSOLES LOR • KIT FIANCHI LOR	1
13	**TAPA INFERIOR PERFIL GUÍA LOR** • LOR GUIDE PROFILE LOWER COVER COUVERCLE INFÉRIEURE PROFILS COULISSE LOR • TAPO INFERIORE PROFILI GUIDA LOR	2
14	**TAPA BARRA CARGA LOR** • LOR CHARGE PROFILE COVER COUVERCLE BARRE DE CHARGE LOR • TAPPO BARRA DI CARICO LOR	2
15	**SOPORTE NEW LATERAL MOTOR GVT SCREEN RITS** • SCREEN RITS NEW SIDE SUPPORT MOTOR GVT SUPPORT NEW LATERAL MOTEUR GVT SCREEN RITS • SUPPORTO NEW LATERALE ARGANELLO GVT SCREEN RITS	1
16	**SOPORTE LATERAL MULTIMOTOR SCREEN NEXUS** • LATERAL MULTIMOTOR SCREEN NEXUS SUPPORT LATÉRAL MULTIMOTEUR SCREEN NEXUS • SUPPORTO LATERALE MULTIMOTOR SCREEN NEXUS	1
17	**SOPORTE LATERAL MÁQUINA LOR** • LOR SIDE SUPPORT GEAR SUPPORT LATÉRAL TREUIL LOR • SUPPORTO LATERALE ARGANELLO LOR	1
18	**ANILLO FIJACIÓN SCREEN RITS** • SCREEN RITS FIXATION RING ANNEAU FIXATION SCREEN RITS • ANELLO DI FISSAGGIO SCREEN RITS	2
19a	**CASQUILLO ADAPTADOR POLEA Ø70 SCREEN RITS** • SCREEN RITS ADAPTOR BEARING FOR Ø70 PULLEY TOURILLON ADAPTATEUR POULIE Ø70 SCREEN RITS • BOCCOLA ADATTATORE PULEGGIA Ø70 SCREEN RITS	2
19b	**CASQUILLO ADAPTADOR POLEA Ø85 SCREEN** • SCREEN ADAPTOR BEARING FOR Ø85 PULLEY TOURILLON ADAPTATEUR POULIE Ø85 SCREEN • BOCCOLA ADATTATORE PULEGGIA Ø85 SCREEN	
20	**SOPORTE LATERAL Ø50 SCREEN RITS** • SCREEN RITS SIDE SUPPORT Ø50 SUPPORT LATÉRAL Ø50 SCREEN RITS • SUPPORTO LATERALE Ø50 SCREEN RITS	1
21	**JUEGO EMBUDOS LOR** • LOR FUNNEL SET JEU TULIPES LOR • KIT IMBUTI LOR	2
22	**TOPE MACHO-HEMBRA DESLIZANTE LOR** • LOR MALE-FEMALE SLIDING STOPPER BUTÉE MÊLE-FEMELLE COULISSANTE LOR • TAPPO MASCHIO-FEMMINA SCORREVOLE LOR	2
23	**TOPE PRESIÓN LOR** • LOR PRESSURE STOPPER BUTÉE PRESSION LOR • TAPPO PRESSIONE LOR	8
24	**PUNTA SUPERIOR VARILLA LOR** • LOR ROD UPPER TIP POINTE SUPÉRIEUR CONDUCTEUR LOR • PUNTA SUPERIOR ASTA LOR	2

Vertical con guías Lor

Nº	Descripción • Description Description • Descrizione	N
25	**TOPE INFERIOR VARILLA LOR** • LOR ROD LOWER STOPPER BUTÉE INFÉRIEURE CONDUCTEUR LOR • TAPPO INFERIORE ASTA LOR	2
26	**PASADOR ELÁSTICO DIN 1481 2,5X8** • SPRING PIN DIN 1481 2.5X8 GOUPILE ÉLASTIQUE DIN 1481 2,5X8 • FERMO ELASTICO DIN 1481 2,5X8	4
27	**TORNILLO CABEZA ALOMADA M4X10 DIN 7985 INOX A2** • PAN HEAD SCREW M4X10 DIN 7985 STAINLESS STEEL A2 VIS TÊTE BOMBÉE M4X10 DIN 7985 INOX A2 • VITE CON TESTA BOMBATA M4X10 DIN 7985 INOX A2	4
28	**TUERCA CUADRADA M4 DIN 562 INOX A2** • SQUARE NUT M4 DIN 562 STAINLESS STEEL A2 ÉCROU CARRÉ M4 DIN 562 INOX A2 • BULLONE QUADRATO M4 DIN 562 INOX A2	4
29	**TORNILLO ROSCA CHAPA 4,2X38 DIN 7982 DACRO** • SELF-DRILLING SCREW 4.2X38 DIN 7982 DACRO VIS À TÔLE 4,2X38 DIN 7982 DACRO • FILETTO LAMIERA 4,2X38 DIN 7982 DACRO	6
30	**TORNILLO ROSCA CHAPA 3,5X22 DIN 7982 DACRO** • SELF-DRILLING SCREW 3.5X22 DIN 7982 DACRO VIS À TÔLE 3,5X22 DIN 7982 DACRO • FILETTO LAMIERA 3,5X22 DIN 7982 DACRO	16
31	**TORNILLO M6X10 DIN 7380 INOX** • SCREW M6X10 DIN 7380 STAINLESS STEEL VIS M6X10 DIN 7380 INOX • VITE M6X10 DIN 7380 INOX	2
32	**TUERCA HEXAGONAL M6 DIN 439 INOX** • HEX NUT M6 DIN 439 STAINLESS STEEL ÉCROU HEXAGONAL M6 DIN 439 INOX • BULLONE ESAGONALE M6 DIN 439 INOX	2
33	**ARANDELA M6 DIN 125 INOX A2** • WASHER M6 DIN 125 STAINLESS STEEL A2 RONDELLE M6 DIN 125 INOX A2 • RONDELLA M6 DIN 125 INOX A2	2
34	**TUERCA CUADRADA M6 TAPA BC LOR AISI 316** • SQUARE NUT M6 CP CAP LOR AISI 316 ÉCROU CARRÉ M6 FLASQUE BC LOR AISI 316 • DADO QUADRO M6 TAPOPO BT LOR AISI 316	4
35	**PRISIONERO M6X6 DIN 914 INOX A2** • GRUB SCREW M6X6 DIN 914 STAINLESS STEEL A2 VIS SANS TÊTE M6X6 DIN 914 INOX A 2 • VITE PRIGIONIERA M6X6 DIN 914 INOX A2	4
36	**TORNILLO F TX 4,8X13 DIN 7981 INOX A2** • SCREW F TX 4.8X13 DIN 7981 STAINLESS STEEL A2 VIS F TX 4,8X13 DIN 7981 INOX A2 • VITE F TX 4,8X13 DIN 7981 INOX A2	14
37	**TORNILLO 6X30 DIN 7991 DACRO** • SCREW 6X30 DIN 7991 DACRO VIS 6X30 DIN 7991 DACRO • VITE 6X30 DIN 7991 DACRO	2
38	**TORNILLO AUTORROSCANTE 3,5X9,5 DIN 7504 N** • SELF-DRILLING SCREW 3.5X9.5 DIN 7504 N VIS PARKER 3,5X9,5 DIN 7504 N • VITE AUTOFILETTANTE 3,5X9,5 DIN 7504 N	2
39	**CUBRE TAPA INFERIOR GUÍA LOR** • BUTTON OVERCAP GUIDE LOR BOUCHON INFERIEUR GUIDE LOR • COPRITAPPO INFERIORE GUIDA LOR	2

Vertical con guías Lor

- **Montaje máquina Lor**
- Lor gear assembly
- Montage treuil Lor
- Montaggio arganello Lor

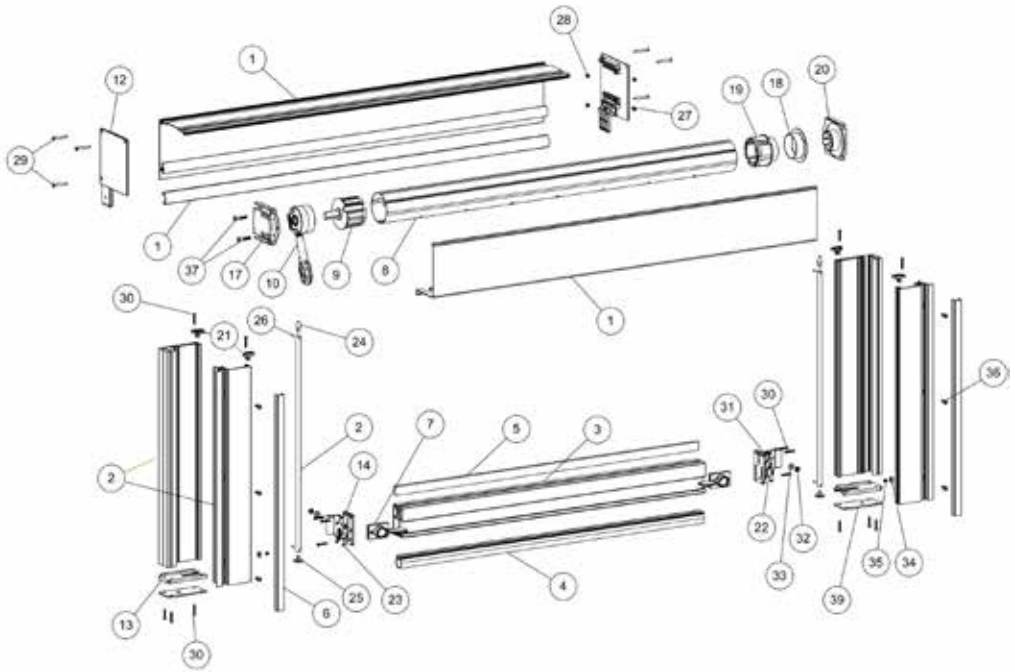

Vertical con guías Lor

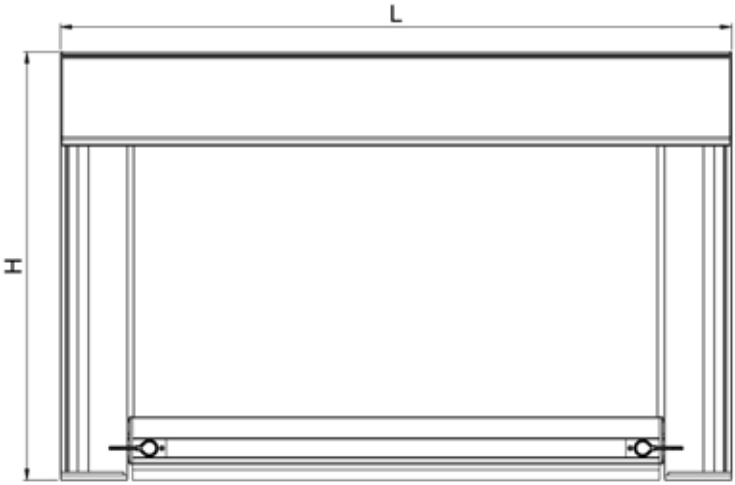

Rango de uso • Range of use Plage d'utilisation • Range di uso **(mm)**		
Ø Tubo • Tube Tube • Rullo	**Altura Máxima** • Maximum Height Hauteur Maximale • Altezza Massima **(H)**	**Longitud Máxima** • Maximum Width Largeur Maximale • Larguezzo Massima **(L)**
Ø70*	3000	4000
***El montaje con la máquina solo es posible con el tubo Ø70** • *The assembling with gear is possible only with tube Ø70 *Le montage avec le treuil est possible seulement avec le tube Ø70 • *Il montaggio con arganello e possibile solo con il rullo Ø70		

Tabla de descuentos Máquina • **Gear** discount table Tableau de réductions Treuil • Tabella di regolazione dei tagli Arganello **(mm)**	
JUEGO PERFILES COFRE LOR • LOR BOX PROFILE SET *JEU PROFILS COFFRE LOR • KIT PROFILI CASSONETTO LOR*	L - 6
PERFIL PATÍN COFRE GEMINI • *GEMINI BOX FRONTAL PROFILE* *PROFIL PATIN COFFRE GEMINI • PROFILO GUIDA CASSONETTO GEMINI*	L - 6
JUEGO PERFILES GUÍA LOR • *LOR GUIDE PROFILE SET* *JEU PROFILS COULISSE LOR • KIT PROFILI GUIDA LOR*	H - 140
PERFIL VARILLA LOR • *LOR ROD PROFILE* *PROFIL CONDUCTEUR LOR • PROFILO ASTA LOR*	H - 140
PERFIL PVC TAPA RANURA UVE/ZEN RAIN • *UVE/ZEN RAIN PVC PROFILE GROOVE COVER* *PROFIL PVC COUVERCLE FENTE UVE/ZEN RAIN • PROFILO PVC TAPPO FESSURA UVE/ZEN RAIN*	H - 140
PERFIL BARRA CARGA LOR • *LOR CHARGE PROFILE* *PROFIL BARRE CHARGE LOR • PROFILO BARRA DI CARICO LOR*	L - 215
BARRA REFUERZO 20X8 • *REINFORCEMENT BAR 20X8* *BARRE RENFORT 20X8 • BARRA DI RINFORZO 20X8*	L - 215
JUNTA PVC REFERENCIA C650 • *PVC JOINT REF. C650* *JOINT PVC REF C650 • GIUNZIONE IN PVC C650*	L - 215
TUBO OJIVA Ø70X1 • *OGIVE TUBE Ø70X1* *TUBE OGIVE Ø70X1 • TUBO OGIVA Ø70X1*	L - 93

Vertical con guías Lor

- **Montaje motor Lor**
- Lor motor assembly
- Montage moteur Lor
- Montaggio motore Lor

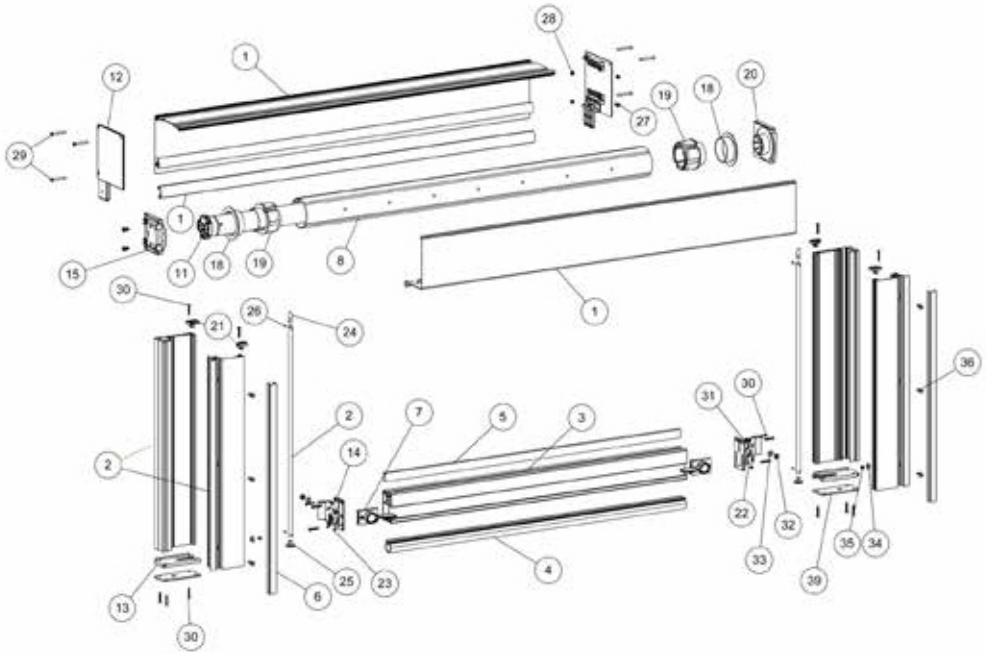

Vertical con guías Lor

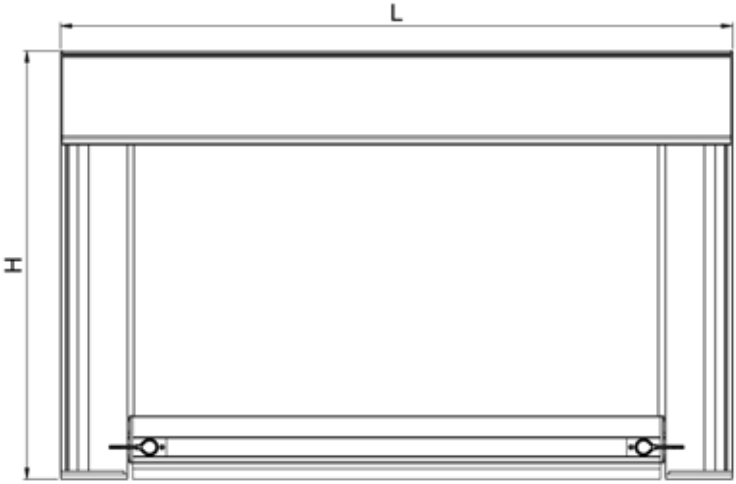

Rango de uso • Range of use Plage d'utilisation • Range di uso **(mm)**		
Ø Tubo • Tube Tube • Rullo	**Altura Máxima** • Maximum Height Hauteur Maximale • Altezza Massima **(H)**	**Longitud Máxima** • Maximum Width Largeur Maximale • Larguezzo Massima **(L)**
Ø70	3000	4000
Ø85	3000	5000

Tabla de descuentos Motor • Motor discount table Tableau de réductions Moteur • Tabella di regolazione dei tagli Motore **(mm)**	
JUEGO PERFILES COFRE IGLOO • IGLOO BOX PROFILE SET *JEU PROFILS COFFRE IGLOO • KIT PROFILI CASSONETTO IGLOO*	L - 6
PERFIL PATÍN COFRE GEMINI • *GEMINI BOX FRONTAL PROFILE* *PROFIL PATIN COFFRE GEMINI • PROFILO GUIDA CASSONETTO GEMINI*	L - 6
JUEGO PERFILES GUÍA IGLOO • *IGLOO GUIDE PROFILE SET* *JEU PROFILS COULISSE IGLOO • KIT PROFILI GUIDA IGLOO*	H - 140
PERFIL VARILLA IGLOO • *IGLOO ROD PROFILE* *PROFIL CONDUCTEUR IGLOO • PROFILO ASTA IGLOO*	H - 140
PERFIL PVC TAPA RANURA UVE/ZEN RAIN • *UVE/ZEN RAIN PVC PROFILE GROOVE COVER* *PROFIL PVC COUVERCLE FENTE UVE/ZEN RAIN • PROFILO PVC TAPPO FESSURA UVE/ZEN RAIN*	H - 140
PERFIL BARRA CARGA IGLOO • *IGLOO CHARGE PROFILE* *PROFIL BARRE CHARGE IGLOO • PROFILO BARRA DI CARICO IGLOO*	L - 215
BARRA REFUERZO 20X8 • *REINFORCEMENT BAR 20X8* *BARRE RENFORT 20X8 • BARRA DI RINFORZO 20X8*	L - 215
JUNTA PVC REFERENCIA C650 • *PVC JOINT REF. C650* *JOINT PVC REF C650 • GIUNZIONE IN PVC C650*	L - 215
TUBO DE Ø70 Y Ø85 CON SOPORTE MOTOR GTV (9mm) • *TUBE 70 AND 85 WITH MOTOR GTV SUPPORT (9mm)* *TUBE 70 ET 85 AVEC SUPPORT MOTEUR GTV (9mm) • RULLO 70 E 85 CON SUPPORTO MOTORE GTV (9MM)*	L - 82
TUBO DE Ø70 Y Ø85 CON SOPORTE MULTIMOTOR Y MOTOR GTV *TUBE 70 AND 85 WITH MULTIMOTOR SUPPORT AND MOTOR GTV SUPPORT* *TUBE 70 ET 85 AVEC SUPPORT MULTIMOTEUR ET SUPPORT MOTEUR GTV* *RULLO 70 E 85 CON SUPPORTO MULTIMOTORE E SUPPORTO MOTORE GTV*	L - 88
TUBO DE Ø70 Y Ø85 CON SOPORTE MULTIMOTOR • *TUBE 70 AND 85 WITH MULTIMOTOR SUPPORT* *TUBE 70 ET 85 AVEC LE SUPPORT MULTIMOTEUR • RULLO 70 E 85 CON SUPPORTO MULTIMOTORE*	L - H - 73

02 **Preparación** • Preparation
Préparation • Preparazione

- **Mecanizado perfil guía anterior. Máximo 500mm entre taladros.**
- Machine cut the front guide profile. Maximum 500mm between holes.
- Mécanisation profil coulisse antérieur. 500mm maximum entre perçages.
- Lavorazione meccanica profilo guida anteriore. Massimo 500mm fra vite e vite.

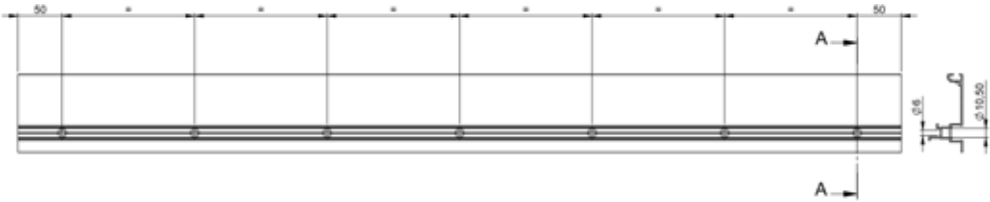

- **Mecanizado perfil registro, para instalación máquina.**
- Machine cut the upper profile to install gear.
- Mécanisation profil supérieur pour installation treuil.
- Lavorazione meccanica profilo di registro, per installare l´arganello.

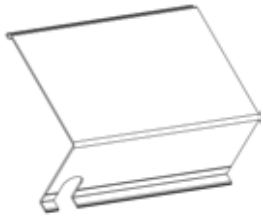

- **Preparación varillas.**
- Prepare rods.
- Préparation conducteurs.
- Preparazione aste.

Dependiendo del kit:
Depending on the kit:
Selon le kit:
A seconda del kit:

A

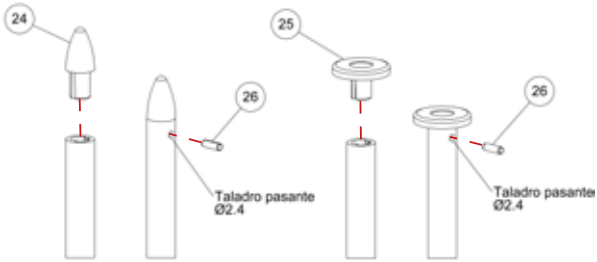

B

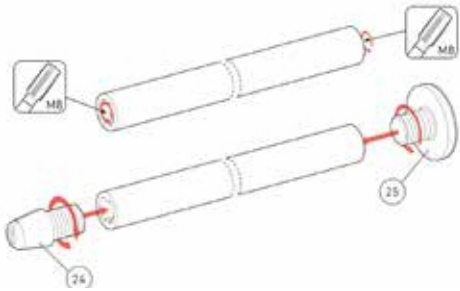

Vertical con guías Lor

- **Confección lona Lor.**
- Lor canvas preparation.
- Confection toile Lor.
- Confezionamento tessuto Lor.

NOTA: En caso de utilizar lona de pvc, usar una con baja contracción (ejemplo: cristal achilles vinistor LS 0.65mm) Se recomienda confeccionar la lona con las costuras en horizontal.

NOTE: In case of using PVC fabric, it has to be the one with low shrinkage (e.g. Cristal Achilles vinistor LS 0.65mm). It is recommended to make the fabric with horizontal seams.

NOTE : En cas d'utilisation d'une toile en PVC, utilisez celle à faible rétrait (par exemple Cristal Achilles vinistor LS 0,65 mm). Il est recommandé de faire la toile avec des coutures horizontales.

NOTA: In caso di utilizzare un tessuto in PVC, debe essere a basso restringimento (ad esempio Cristal Achilles vinistor LS 0.65mm). Si raccomanda di realizzare il tessuto con cuciture orizzontali.

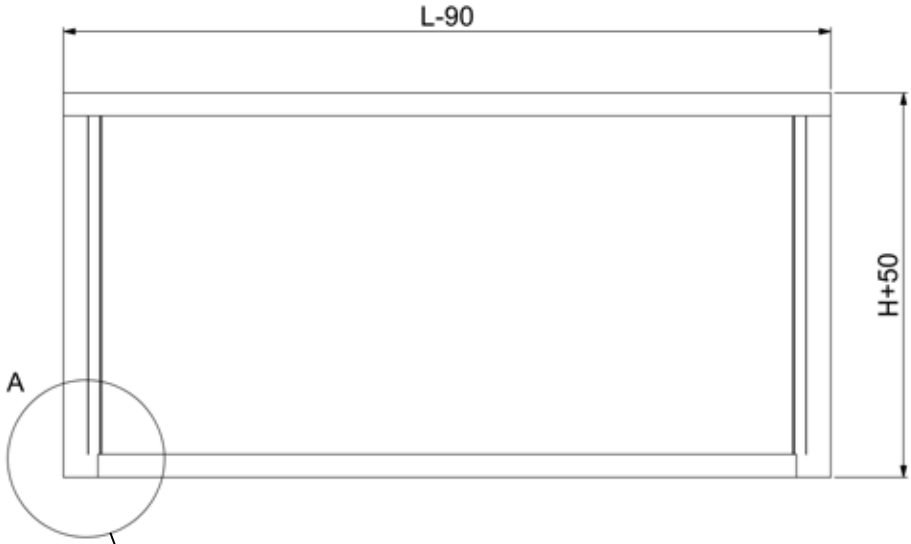

Detalle A
A detail
Détail A
Dettaglio A

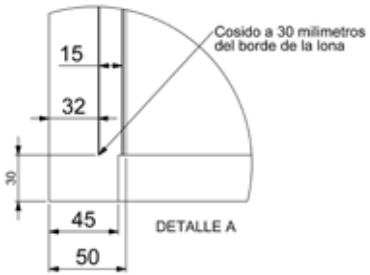

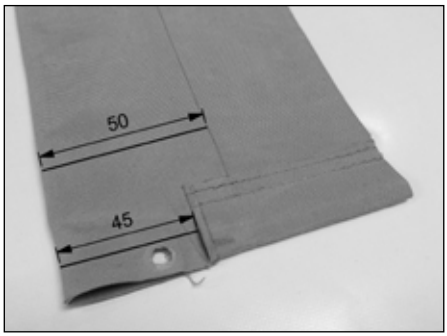

03 **Montaje** • Assembly
Montage • Montaggio

E **Paso 1. Montaje componentes tapa barra carga:**
- Introducir los topes deslizantes (22) en la cavidad de la tapa.
- Introducir las grapas a presión (23) en los orificios correspondientes.

GB Step 1. Component assembly for charge profile cover:
- Insert the sliding stoppers (22) in the cover's pocket.
- Insert the pressure stoppers (23) in the appropriate holes.

F 1. Montage composants couvercle barre charge:
- Introduire les butées coulissantes (22) dans la cavité du couvercle.
- Introduire les attaches de fixation à pression (23) dans les trous correspondants.

I Fase 1. Montaggio componente tappo della barra terminale:
- Introdurre i tappi scorrevoli (22) nel foro del tappo.
- Introdurre i ganci a pressione (23) nei fori corrispondenti.

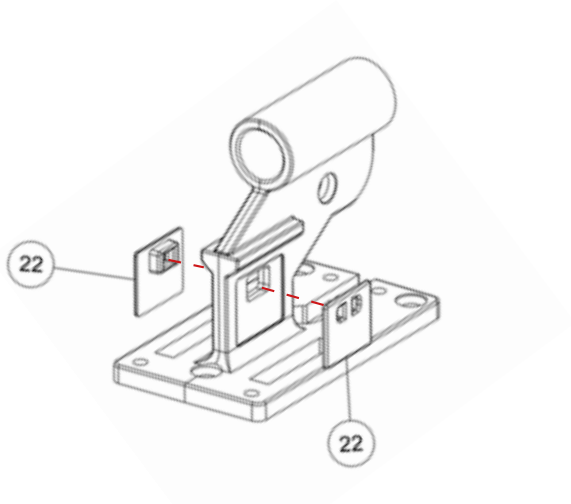

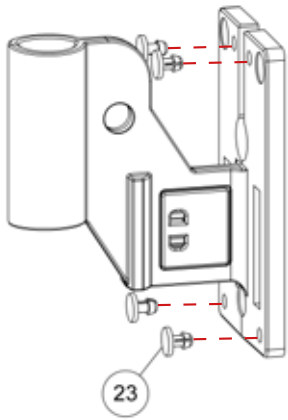

E **Paso 2. Montaje barra carga:**
- Introducir la junta de goma (4) en el perfil barra carga.
- Introducir las barras refuerzo (5) en el perfil barra carga.

GB Step 2. Assembly of the charge profile:
- Insert the rubber joint (4) in the charge profile.
- Insert the reinforcement bars (5) in the charge profile.

F 2. Montage barre charge:
- Introduire le joint en caoutchouc (4) dans le profil Barre charge.
- Introduire les barres renfort (5) dans le profil barre charge.

I Fase 2. Montaggio barra terminale:
- Introdurre il giunto in gomma (4) nel profilo della barra terminale.
- Introdurre le barre di rinforzo (5) nel profilo della barra terminale.

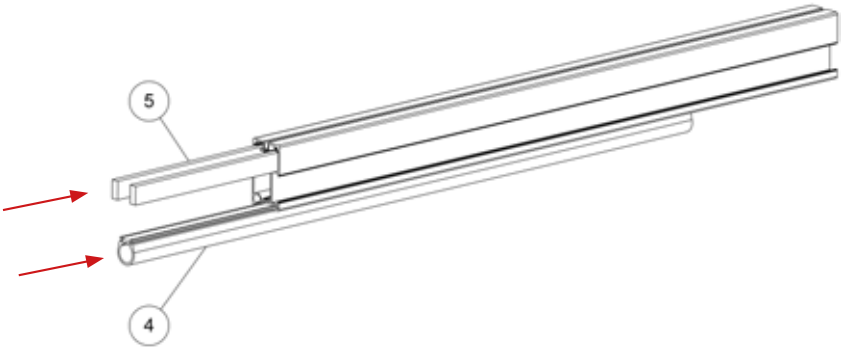

E **- Introducir el cerrojillo (7) en la ranura del perfil de la barra de carga y fijar con los tornillos suministrados.**

GB - Insert the latch (7) in the charge profile groove and fix with the screws provided.

F - Introduire le verrou (7) dans la fente du profil barre charge puis le fixer à l'aide des vis fournies.

I - Introdurre il chiavistello di sicurezza (7) nella fessura del profilo della barra terminale e fissare con le viti in dotazione.

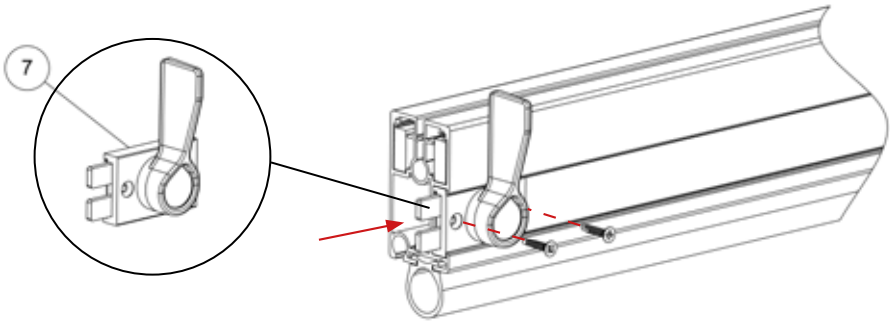

E **- Introducir la lona a la barra e introducir las tapas, sujetar la lona a la barra de carga con el tornillo (30) , arandela (33) y tuerca (32).**
- Atornillar las tapas a la barra de carga, con los tornillos (31).

GB - Insert the canvas on the charge profile and introduce the covers. Attach canvas to the charge profile with screw (30), washer (33) and nut (32).
- Fix the covers to the charge profile with the screws (31).

F - Introduire la toile dans la barre de charge puis introduire les couvercles, fixer la toile à la barre charge avec la vis (30), la rondelle (33) et l'écrou (32).
- Visser les couvercles à la barre charge avec les vix (31).

I - Introdurre il telo nella barra terminale e introdurre i tappi, avvicinare il tessuto alla barra terminale con vite (30), boccola (33) e bullone (32).
- Avvitare i tappi alla barra terminale usando le viti (31).

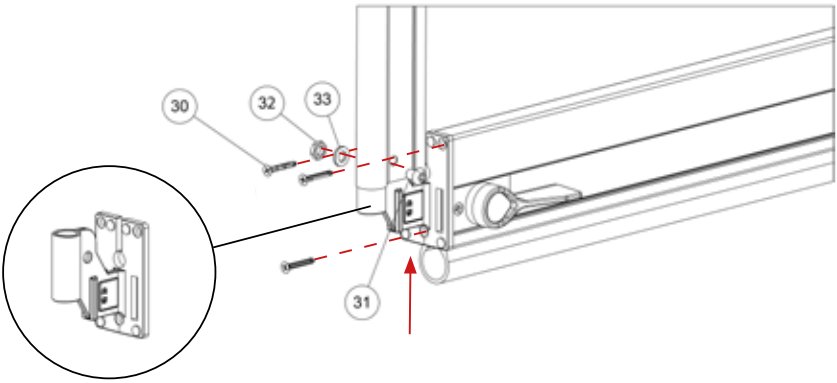

E **Paso 3. Montaje de los componentes perfil guía y cofre:**
- **Insertar las tuercas cuadradas (34) con los prisioneros (35) en el perfil guía anterior.**
- **Situar la tapa inferior (13) y cubre tapa (39) en el perfil posterior y fijar con tornillos (30).**
- **Situar los embudos (21) y fijar con tornillos (30).**

GB Step 3. Assembly of the guide profile and box components:
- Insert the square nuts (34) with the grub screws (35) into the front guide profile.
- Place the lower cover (13) and overcap (39) in the back profile and attach with screws (30).
- Place the entry guides (21) and attach with screws (30).

F 3. Montage composants profil coulisse et coffre:
- Insérez les écrous carrés (34) avec les vis sans tête (35) dans la coulisse antérieure.
- Poser le couvercle inférieur (13) et le bouchon (39) dans le profil postérieur puis fixer les vis (30).
- Poser les tulipes (21) puis les fixer à l'aide des vis (30).

I Fase 3. Montaggio componentes profilo guida e cassonetto:
- Inserire i dadi quadri (34) con i prigionieri (35) nel profilo di guida anteriore.
- Posizionare il tappo inferiore (13) e il copritappo (39) sul profilo posteriore e fissare con le viti (30).
- Posizionare gli imbuti (21) e fissare con le viti (30).

E **- Situar los testeros (12) y fijar con tornillos (29).**
- Introducir las tuercas (28) en las cavidades del testero.

GB - Place the end caps (12) and attach with screws (29).
- Insert the nuts (28) in the end cap pockets.

F - Poser les consoles (12) puis les fixer à l'aide des vis (29).
- Introduire les vis (28) dans les cavités de la console.

I - Posizionare i fianchi (12)e fissare con le viti (29).
- Introdurre i bulloni (28) nelle cavità del fianco.

Nota: Antes de fijar los testeros, verificar que el perfil patín (1) está instalado.
Note: Before fixing the end caps, make sure that the frontal profile (1) is installed.
Note : Avant de fixer les consoles, veuillez vérifier que le profil frontal (1) soit installé.
Nota: Prima di procedere al fissaggio dei fianchi, verificare che il profilo guida (1) sia già installato.

E **Paso 4. Instalación en cliente:**
- Ensamblar el cajón en las guías introduciendo las patas de los testeros en las mismas.

GB Step 4. On-site installation:
- Assemble the box on the guides, introducing the end cap flaps in the guides.

F 4. Installation chez le client:
- Assembler le coffre aux coulisses en introduisant les pieds des consoles dans les coulisses.

I Fase 4. Installazione presso un cliente:
- Assemblare il cassonetto sulle guide introducendo i piedini dei fianchi su quest´ultime.

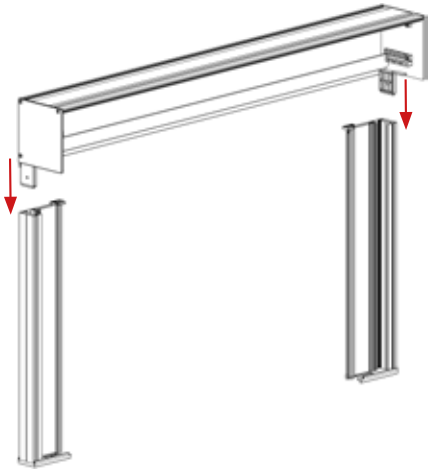

E **Paso 5. Montaje del Eje Motor**
- Introducir el eje haciendo coincidir los soportes laterales, en los alojamientos de los testeros, seguidamente fijar con tornillos (27).

GB Step 5. Motor Axis Assembly:
- Insert the axis making sure the side supports match the end cap housing and attach with screws (27).

F 5. Montage de l'Axe Moteur:
- Introduire l'axe en le faisant coïncider avec les supports latéraux, dans les emplacements des consoles, puis fixer avec les vis (27).

I Fase 5. Montaggio asse motore:
- Introdurre l´asse assicurandosi di far coincidere i supporti laterali negli alloggiamenti dei fianchi; dopodiché, fissare con le apposite viti (27).

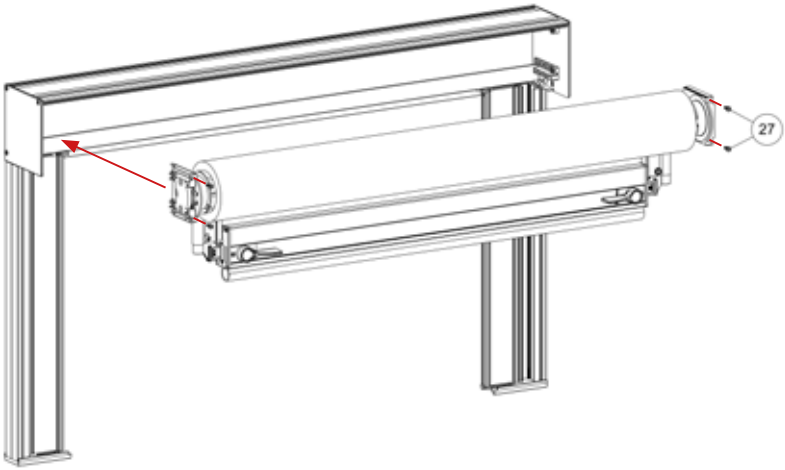

E **Paso 6.Montaje del Eje Máquina.**
- Introducir el eje primero por la parte de la máquina de forma oblicua al cajón y posteriormente por la parte del punto, haciendo coincidir los soportes laterales en los alojamientos de los testeros, seguidamente fijar con tornillos (27).

GB Step 6. Gear Axis Assembly:
- First introduce the axis on the gear side, sideways into the box. Then, insert the pivot side, making sure the side supports match the end cap housing. Fasten with screws (27).

F 6. Montage de l'Axe Treuil:
- Introduire l'axe à travers la partie du treuil de manière oblique par rapport au coffre en premier lieu, puis à travers la partie du bras en faisant correspondre les supports latéraux avec les Consoles . Ensuite, fixer à l'aide des vis (27).

I Fase 6. Montaggio asse arganello:
- Inserire l'asse in posizione obliqua al cassonetto prima sul lato arganello e poi sul lato del punto, allineando i supporti laterali agli alloggiamenti dei fianchi, dopodiché fissare con le apposite viti (27).

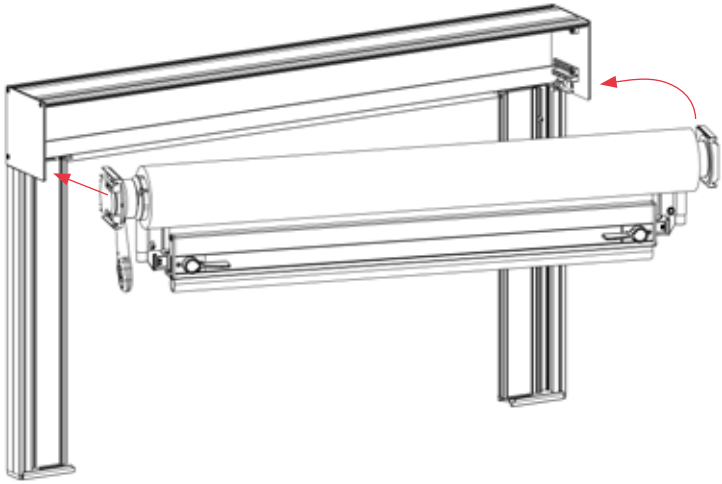

Nota: Para desmontar el eje hacerlo a la inversa, retirar primero por la parte del punto y posteriormente la parte de la máquina.
Note: To disassemble the axis, invert the instructions: first take out the pivot side and then the gear side.
Attention : Pour démonter l'axe, veuillez suivre le processus contraire. Retirer l'axe d'abord à travers la partie du bras, puis à travers la partie du treuil.
Nota: per smantellare l'asse in senso contrario, rimuovere prima la parte del punto e poi la parte dell'arganello.

E **Paso 7. Montaje Perfil Varilla, Guía Anterior y Perfil de Registro:**
- Introducir el perfil varilla en el orificio de la tapa de la barra de carga y seguidamente por el canal de la tapa inferior perfil guía.
- Colocar el perfil guía anterior y fijar con tornillos (36).
- Introducir el perfil registro cofre y fijar con tornillos (38).
- Introducir el perfil PVC (6) en el canal del perfil anterior guía.

GB Step 7. Rod Profile, Front Profile and Upper Profile Assembly:
- Insert the rod profile in the hole of the charge profile cover and then thread through the channel of the lower cover of the guide profile.
- Place the front guide profile and attach with screws (36).
- Insert the box upper profile and attach with screws (38).
- Insert the PVC profile (6) in the channel of the front guide profile.

F 7. Montage Profil Conducteur, Guide Antérieur et Profil Supérieur:
- Introduire le profil conducteur dans le trou du couvercle barre charge puis dans le canal du couvercle inférieur profil coulisse.
- Placer le profil coulisse antérieur puis le fixer à l'aide des vis (36).
- Introduire le profil supérieur coffre puis fixer à l'aide des vis (38).
- Introduire le profil PVC (6) dans le canal du profil antérieur coulisse.

I Fase 7. Montaggio profilo asta, guida anteriore e profilo registro:
- Introdurre il profilo asta nel foro del tappo della barra terminale e poi procedere a inserirlo nel canale del tappo inferiore del profilo guida.
- Posizionare il profilo guida anteriore e fissare con le viti (36).
- Introdurre il profilo registro cassonetto fissare con le viti (38).
- Introdurre il profilo PVC (6) nel canale del profilo anteriore della guida.

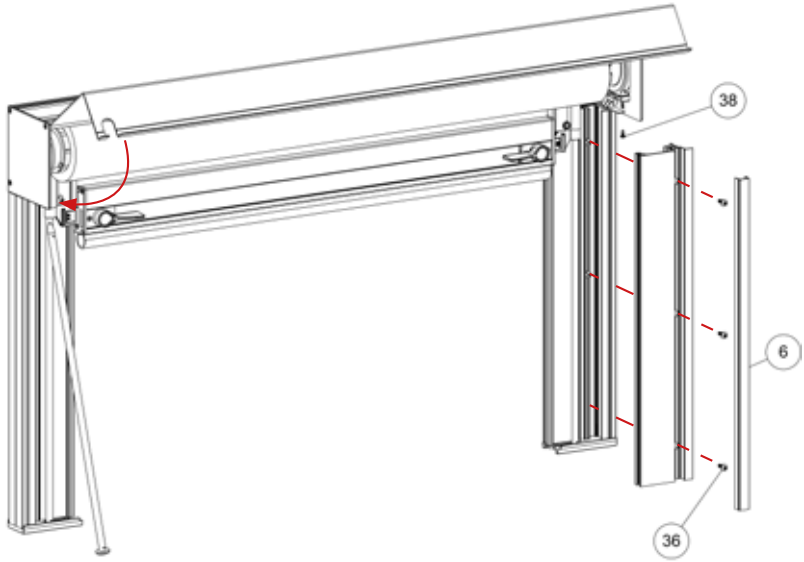

E **Paso 8. Regular las tuercas insertadas en el perfil guía anterior hasta la posición deseada de tope para el cerrojillo.**

GB Step 8. Adjust the nuts inserted in the front guide profile to the desired stop position for the bolt.

F 8. Ajustez les écrous insérés dans la coulisse antérieure à la position d'arrêt souhaitée pour le boulon.

I Fase 8. Regolare i dadi inseriti nel profilo di guida anteriore nella posizione di arresto desiderata per il chiavistello.

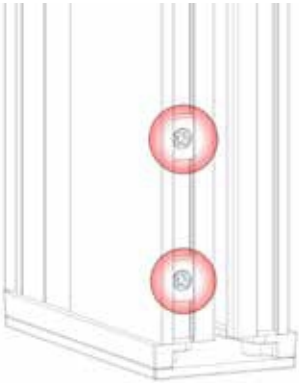

ROMA®
TOLDOS Y PERSIANAS

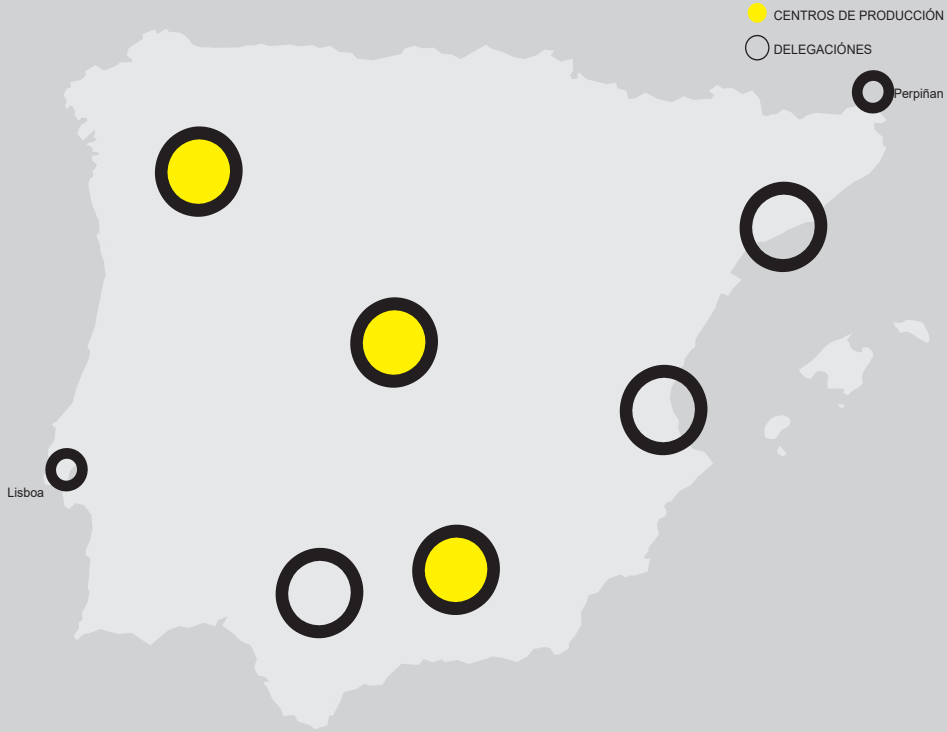

OURENSE
Parque Tecnolóxico de Galicia C/Vigo Nº2
32901 SAN CIBRAO DAS VIÑAS - OURENSE
roma@persianasroma.es
Telf: 988 383 823

MADRID
Pol. Ind. Las Nieves · C/ Puerto Navacerrada 99
28935 MÓSTOLES - MADRID
madrid@persianasroma.es
Telf: 916 657 077

GRANADA
Pol. Ind. Dos de Octubre · C/ Bernard Vicent
18320 SANTA FE - GRANADA
clientes@flexol.es
Telf: 958 511 424

BARCELONA
Pol. Ind. Can Salvatella - C/ Gorcs Llado 104-110 Nave 2
08210 BARBERÁ DEL VALLÉS - BARCELONA
barcelona@persianasroma.es
Telf: 937 197 564

VALENCIA
C/ Joanot Martonell Nave 5
46136 MUSEROS - VALENCIA
valencia@persianasroma.es
Telf: 961 666 858

SEVILLA
Pol. Ind. La Red - C/ La Red Doce, 9
41500 ALCALÁ DE GUADAIRA - SEVILLA
sevilla@persianasroma.es
Telf: 955 630 608

GRUPO ROMA

www.gruporoma.com.es

ROMA® TOLDOS Y PERSIANAS · flexol® CORTINAS TÉCNICAS · Mosquiflex® MOSQUITERAS