Toldo Stor Sil

ROMA®
TOLDOS Y PERSIANAS

Manual de Instalación

Toldo Stor Sil

Advertencias de seguridad

E

- Leer detenidamente estas instrucciones de montaje antes de la instalación del toldo.
- La instalación debe realizarse respetando totalmente la normativa vigente en materia de seguridad laboral.
- No liberar el brazo de forma imprevista, el brazo tiene muelle de carga.
- Consultar al fabricante antes de realizar alguna modificación de configuración del toldo. Cualquier alteración en el mismo podría causar riesgos.
- Comprobar que ningún obstáculo impedirá las maniobras de apertura y cierre.
- Respetar las posiciones especificadas para los soportes pared y el N.º de tornillos a colocar en cada uno de ellos. Las configuraciones propuestas son suficientes para hormigón B25.
- Para sus correspondientes elementos de sujeción (taco químico, tornillos, etc.) se tendrá en cuenta que cada tornillo deberá ser capaz de aguantar una tracción mínima de 1000 kg.
- Se recomienda contrastar los elementos seleccionados con el fabricante de los mismos.
- Para el montaje de las partes eléctricas, el toldo debe estar desconectado de la tensión.
- Para la instalación eléctrica deberá observarse la normativa legal. Una conexión inadecuada del motor podría causar peligro.
- Los toldos Gaviota están diseñados para la protección solar exclusivamente.
- A partir de >5,5m (línea) x >3,5m (salida) con >55º (inclinación), se debe instalar soporte inclinación en el cofre.
- En condiciones de lluvia:
  - Si la lona tiene una inclinación respecto a la horizontal de menos de 14°, el toldo debe cerrarse.
  - Si tiene 14º o más, puede usarse si está completamente abierto.

Índice

01 **Composición del producto**

02 **Posibilidades de fijación**

03 **Instrucciones de montaje**

04 **Otras opciones de fijación del tirador barandilla**

05 **Ábaco resistencia. Indico I1**

Consideraciones para la fijación del toldo

- La resistencia mínima a la extracción del taco de fijación al elemento constructivo tendrá un valor de 1200 kg (base hormigón).
- En caso de que el toldo deba fijarse en otro tipo de superficies, deberá consultarse a un experto
- La resistencia mínima a la extracción del taco de fijación al elemento constructivo tendrá un valor de 1200 kg (base hormigón).
- En caso de que el toldo deba fijarse en otro tipo de superficies, deberá consultarse a un experto.
- La resistencia mínima a la extracción del taco de fijación al elemento constructivo tendrá un valor de 1200 kg (base hormigón).
- En caso de que el toldo deba fijarse en otro tipo de superficies, deberá consultarse a un experto.
- La resistencia mínima a la extracción del taco de fijación al elemento constructivo tendrá un valor de 1200 kg (base hormigón).
- En caso de que el toldo deba fijarse en otro tipo de superficies, deberá consultarse a un experto.

01 Composición del producto

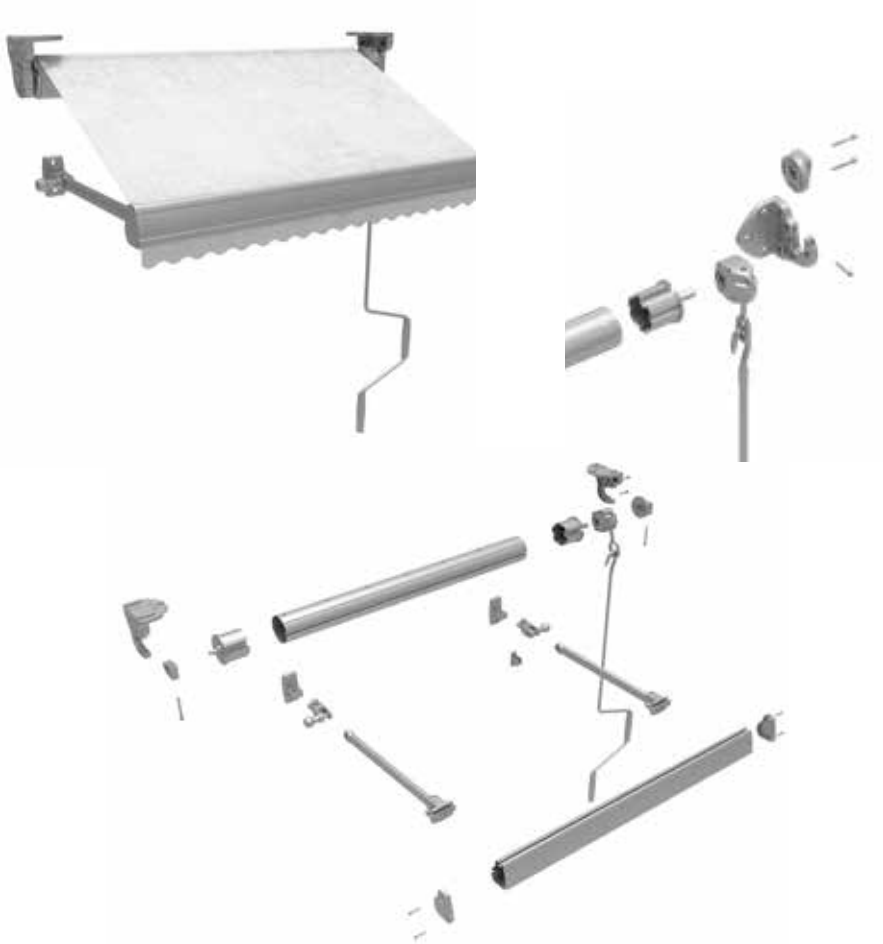

02 Posibilidades de fijación

Se fijan los soportes a nivel en el elemento constructivo, según sea frontal o a techo, con los tornillos correspondientes. Se recomienda utilizar 3 tornillos por cada soporte pared.

Se fijan los soportes a nivel en el elemento constructivo, según sea frontal o a techo, con los tornillos correspondientes.
Se recomienda utilizar 3 tornillos por cada soporte pared.

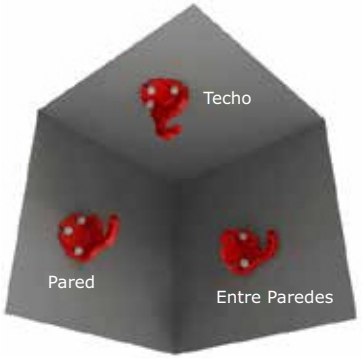

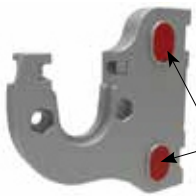

Para fijar los soportes entre paredes, quitar la membrana de aluminio con el fin de poder introducir los tornillos de fijación.

Membranas

03 Instrucciones de montaje

Chequear el diagrama para asegurarse que se encuantren todas las piezas necesarias para el armado del toldo.

Paso 1. Fijación de los soportes. Se fijan los soportes derecho e izquierdo a nivel en el elemento constructivo, según sea a pared, techo o entre paredes, con los tornillos correspondientes.

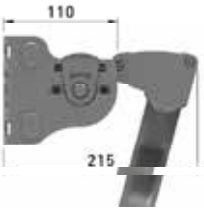

A pared

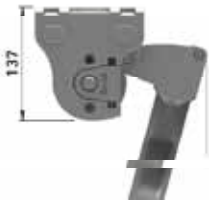

A techo

Se debe poner especialmente atención en colocar los soportes de acuerdo con las medidas tomadas antes de confeccionar el toldo, presentando el toldo antes de realizar los taladros.

En caso de ambientes corrosivos, se comienda el uso de elementos de anclaje en acero inoxidable.

Paso 2. Colocación del tubo de enrolle.
Colocar el conjunto del tubo de enrolle con las guías de plástico en las guías del soporte, derecha e izquierda simultáneamente. Una vez colocados, se atornillan ambas guías al soporte para evitar que se salga el conjunto de su zona de anclaje.

Paso 3. Una vez instalado el tubo de enrolle, bajar el toldo y presentar los brazos con sus respectivos soportes a la barandilla para asegurar un correcto alineamiento

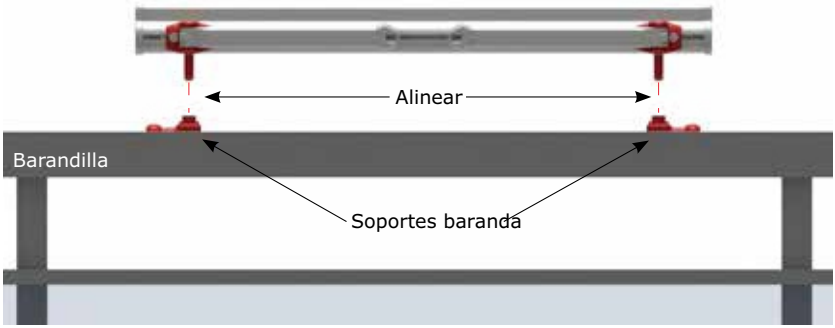

Paso 4. Marcar, sacar los soportes de los brazos y atornillar a la baranda o piso, como muestra la imagen.

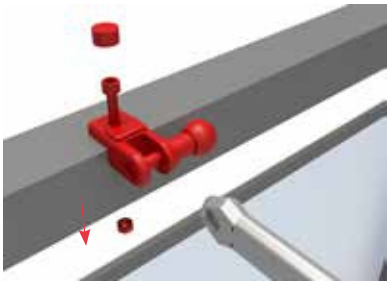

Paso 5. Regulación de los brazos. Una vez instalados los soportes a la baranda, estirar los brazos, sujetarlos a los soportes de baranda y comprobar su perpendicularidad. Los brazos estirados deben tener un ángulo de 90º con respecto al perfil frontal.

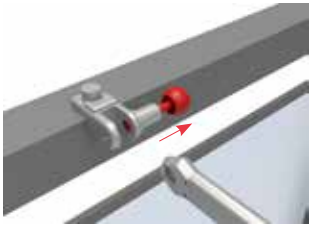

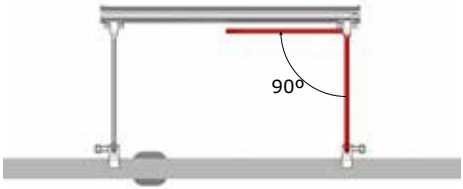

Paso 6. Distintas opciones de fijación soporte pared horizontal y vertical, ver barandilla de muro ejemplo de instalación.

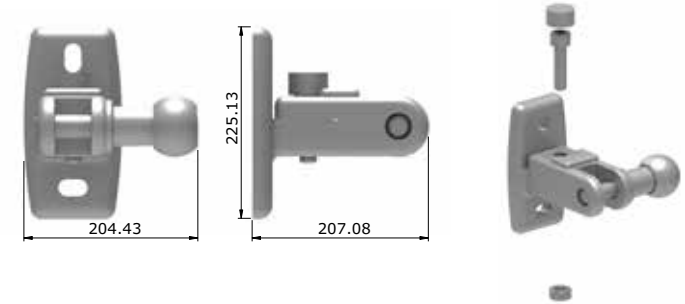

Paso 7. Comprobar funcionamiento. Proceda a realizar una operación de subida y bajada del toldo, para comprobar su
buen funcionamiento.

Prestar especial atención al paralelismo y a la nivelación de los brazos. De precisar alguna corrección en este sentido, desplazar el terminal hasta que se consiga un adecuado paralelismo y una nivelación óptima.
ATENCIÓN!!! Los brazos poseen un sistema interno de tensión, NO MANIPULE, TALADRE O CORTE LOS PERFILES, ni realice cualquier otra operación que pueda dañar o alterar cualquiera de sus mecanismos, ya que puede causar daños a su propia persona. Prestar especial atención al paralelismo y a la nivelación de los brazos. De precisar alguna corrección en este sentido, desplazar el terminal hasta que se consiga un adecuado paralelismo y una nivelación óptima.

04 Otras opciones de fijación del tirador barandilla

Soporte barandilla obra fijación verticar

Soporte barandilla obra fijación horizontal

Soporte barandilla obra fijación pasamanos de 50 Ø

05 Ábaco resistencia. Indico I1

EN-13561:2004 Ábaco de resistencia al viento

1,50	2,00	3,00	4,50	5,00	6,00	H / m
3	3	3	3	3	3	0,50

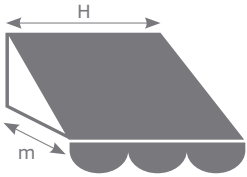

- Clase 0: No cumple homologación
- Clase 1
- Clase 2
- Clase 3
- IM Imposibilidad de montaje

ROMA®
TOLDOS Y PERSIANAS

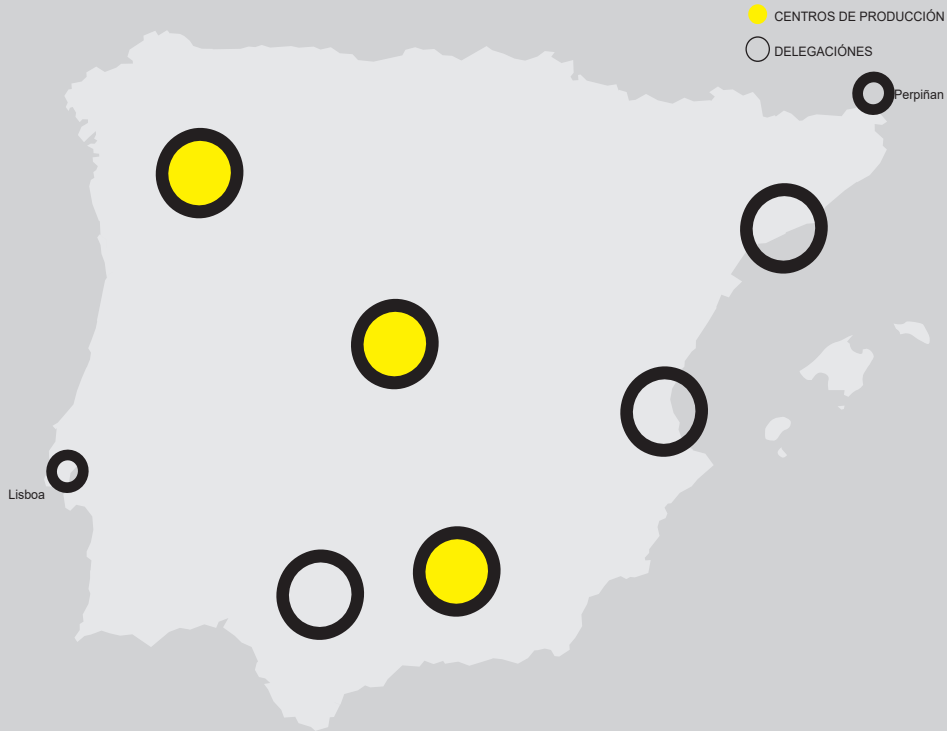

OURENSE
Parque Tecnolóxico de Galicia C/Vigo Nº2
32901 SAN CIBRAO DAS VIÑAS - OURENSE
roma@persianasroma.es
Telf: 988 383 823

MADRID
Pol. Ind. Las Nieves · C/ Puerto Navacerrada 99
28935 MÓSTOLES - MADRID
madrid@persianasroma.es
Telf: 916 657 077

GRANADA
Pol. Ind. Dos de Octubre · C/ Bernard Vicent
18320 SANTA FE - GRANADA
clientes@flexol.es
Telf: 958 511 424

BARCELONA
Pol. Ind. Can Salvatella - C/ Gorcs Llado 104-110 Nave 2
08210 BARBERÁ DEL VALLÉS - BARCELONA
barcelona@persianasroma.es
Telf: 937 197 564

VALENCIA
C/ Joanot Martonell Nave 5
46136 MUSEROS - VALENCIA
valencia@persianasroma.es
Telf: 961 666 858

SEVILLA
Pol. Ind. La Red - C/ La Red Doce, 9
41500 ALCALÁ DE GUADAIRA - SEVILLA
sevilla@persianasroma.es
Telf: 955 630 608

GRUPO ROMA

www.gruporoma.com.es

ROMA® TOLDOS Y PERSIANAS · flexol® CORTINAS TÉCNICAS · Mosquiflex® MOSQUITERAS